① ▽(▽W, ▽X, ▽Y)

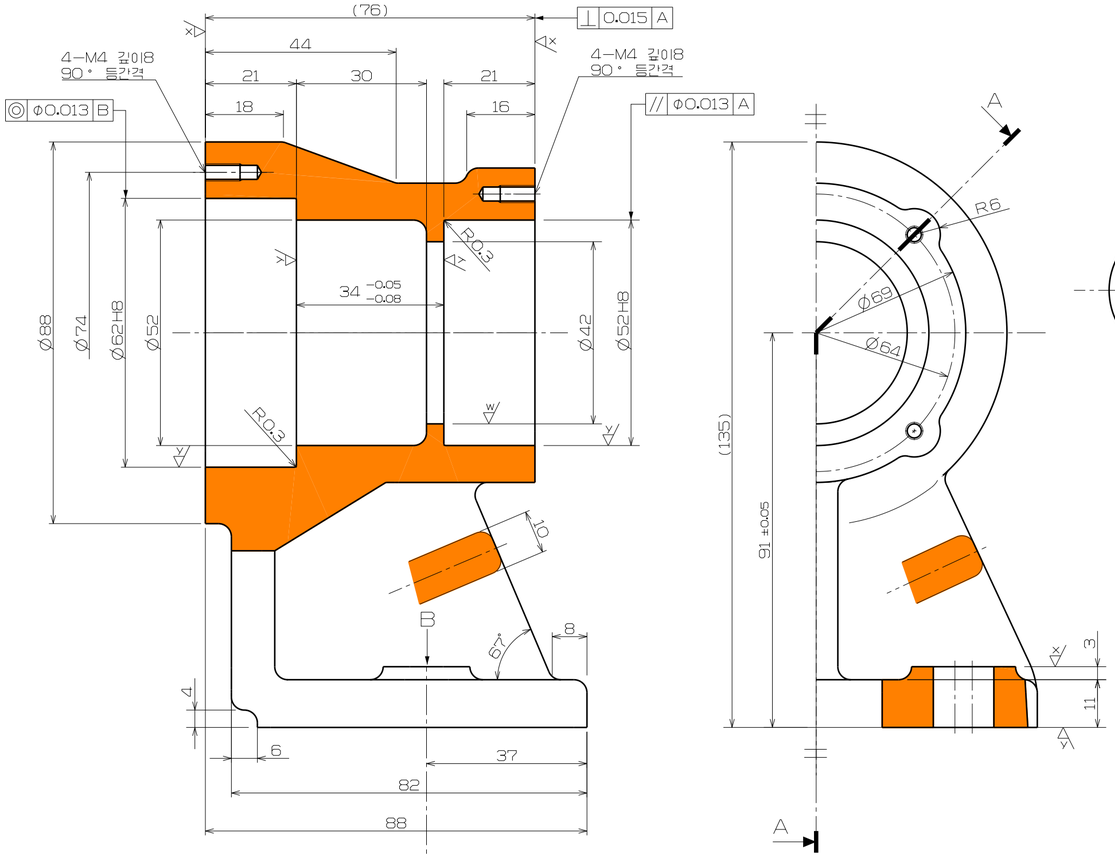

Section A-A

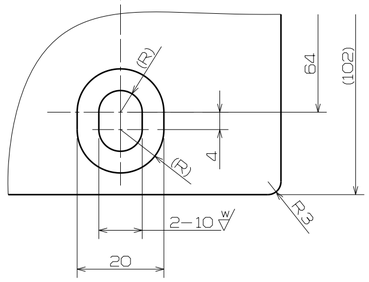

View B

③ ▽(▽X, ▽Y)

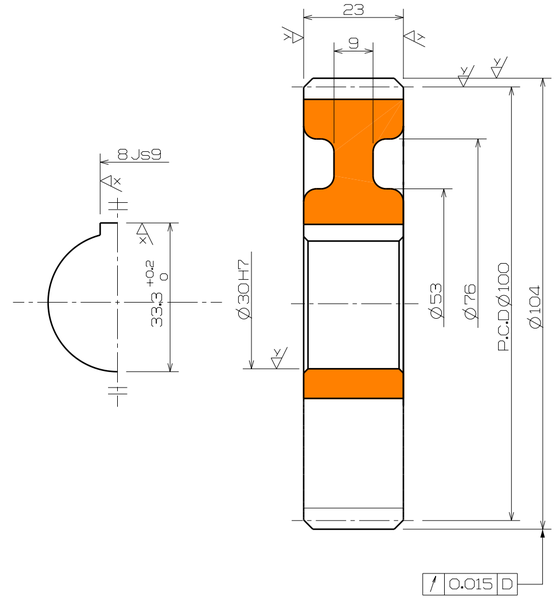

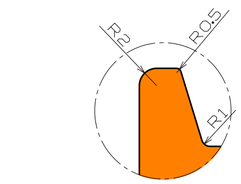

Detail F
Scale 2:1

④ ▽(▽X, ▽Y)

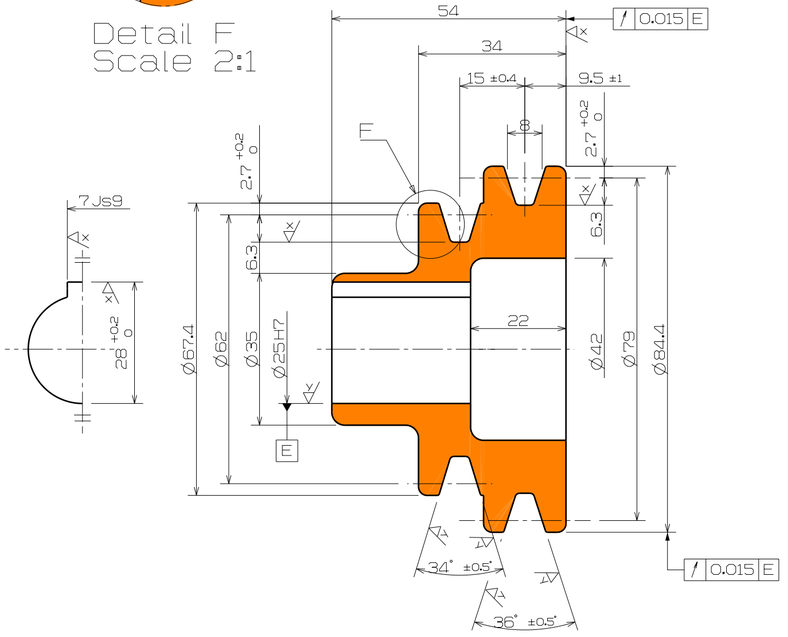

스퍼기어 요목표		
기어 치형		표 준
공구	치 형	보통이
	모 듈	2
	압력각	20°
잇 수		50
피치원 지름		Φ100
다듬질 방법		호브절삭
정 밀 도		KS B 1405 5급

② ▽X(▽Y)

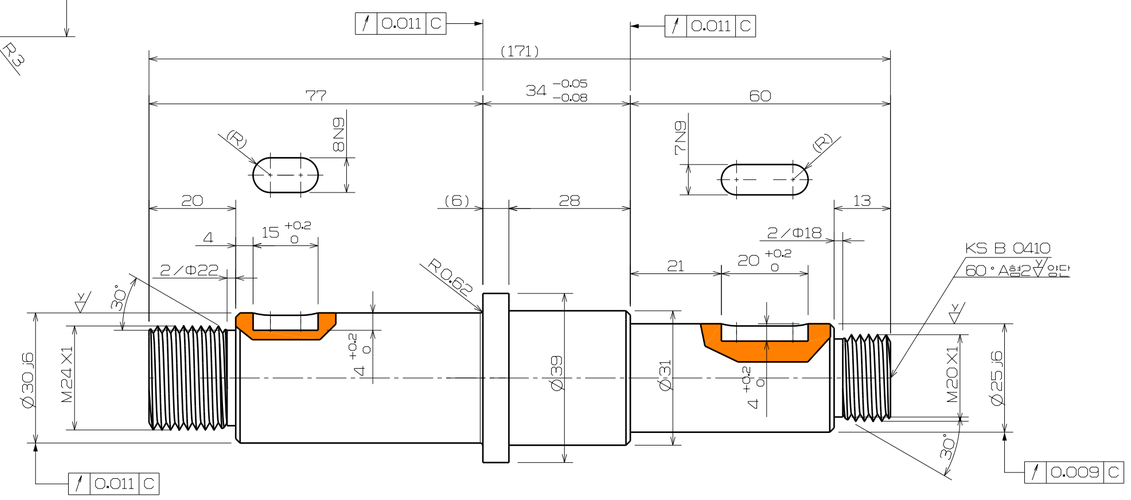

주 서

1. 일반 공차
   가)가공부 : KS B 0412 보통급
   나)주철부 : KS B 0250 보통급
   다)주강부 : KS B 0418 보통급
2. 도시되고 지시없는 모따기는 1X45°, 필렛 및 라운드 R3
3. 일반 모따기는 0.2X45°
4. 표면 거칠기 기호 비교표

▽ = ▽ ~
▽W = ▽25 , ▽ N11
▽X = ▽63 , ▽▽ N9
▽Y = ▽16 , ▽▽▽ N7

품번	품 명	재 질	수 량	비 고
4	V-Belt Pully	GC250	1	M-형
3	Spur Gear	SC46	1	
2	Axis	SCM415	1	
1	Housing	GC250	1	
Part Number	Power Transmission Gear Assembly		척 도	1:1
			각 법	3 각법

www.edu-catia.com