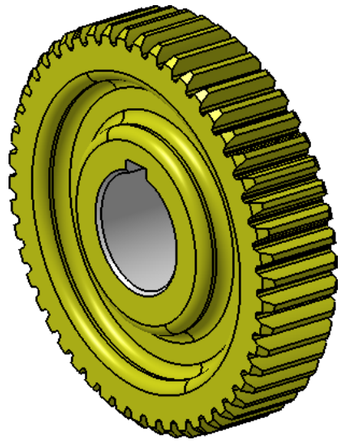

③ ▽(▽ₓ, ▽ᵧ)

스퍼기어 요목표		
기어 치형		표 준
공구	치 형	보통이
	모 듈	2
	압력각	20°
잇 수		50
피치원 지름		φ100
다듬질 방법		호브절삭
정 밀 도		KS B 1405 5급

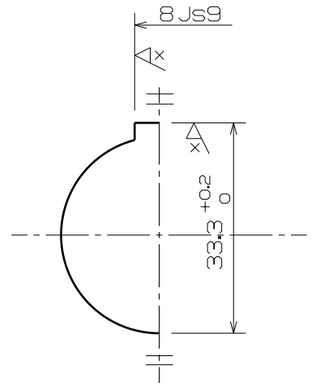

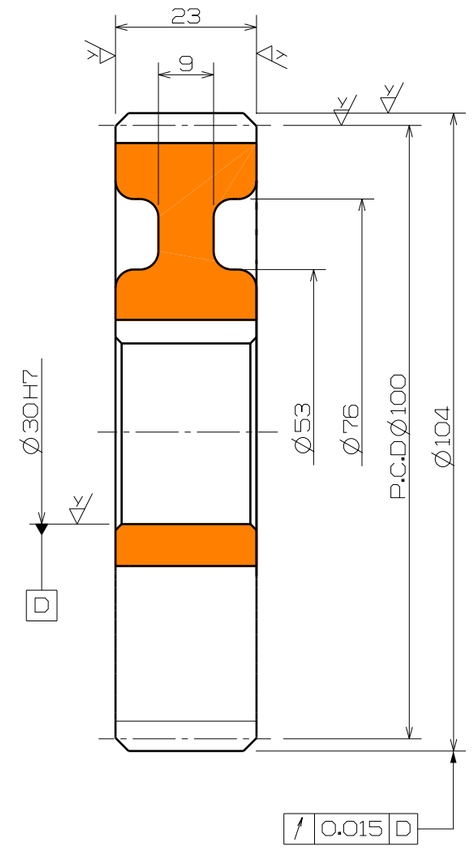

www.edu-catia.com