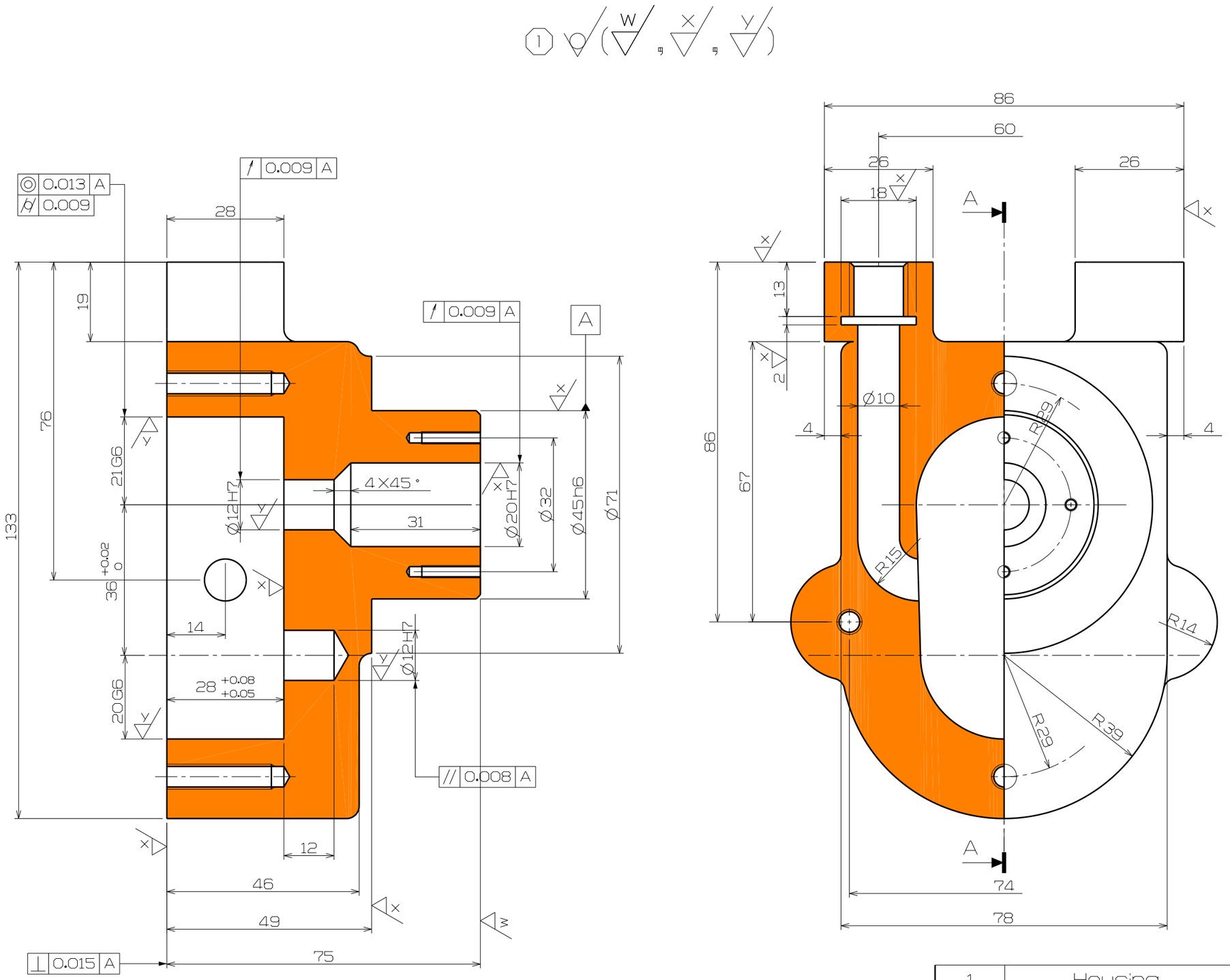

1	Housing	GC250	1	
품 번	품 명	재 질	수 량	비 고
Part Number	Gear Pump Assembly		척 도	1:1
			각 법	3 각법